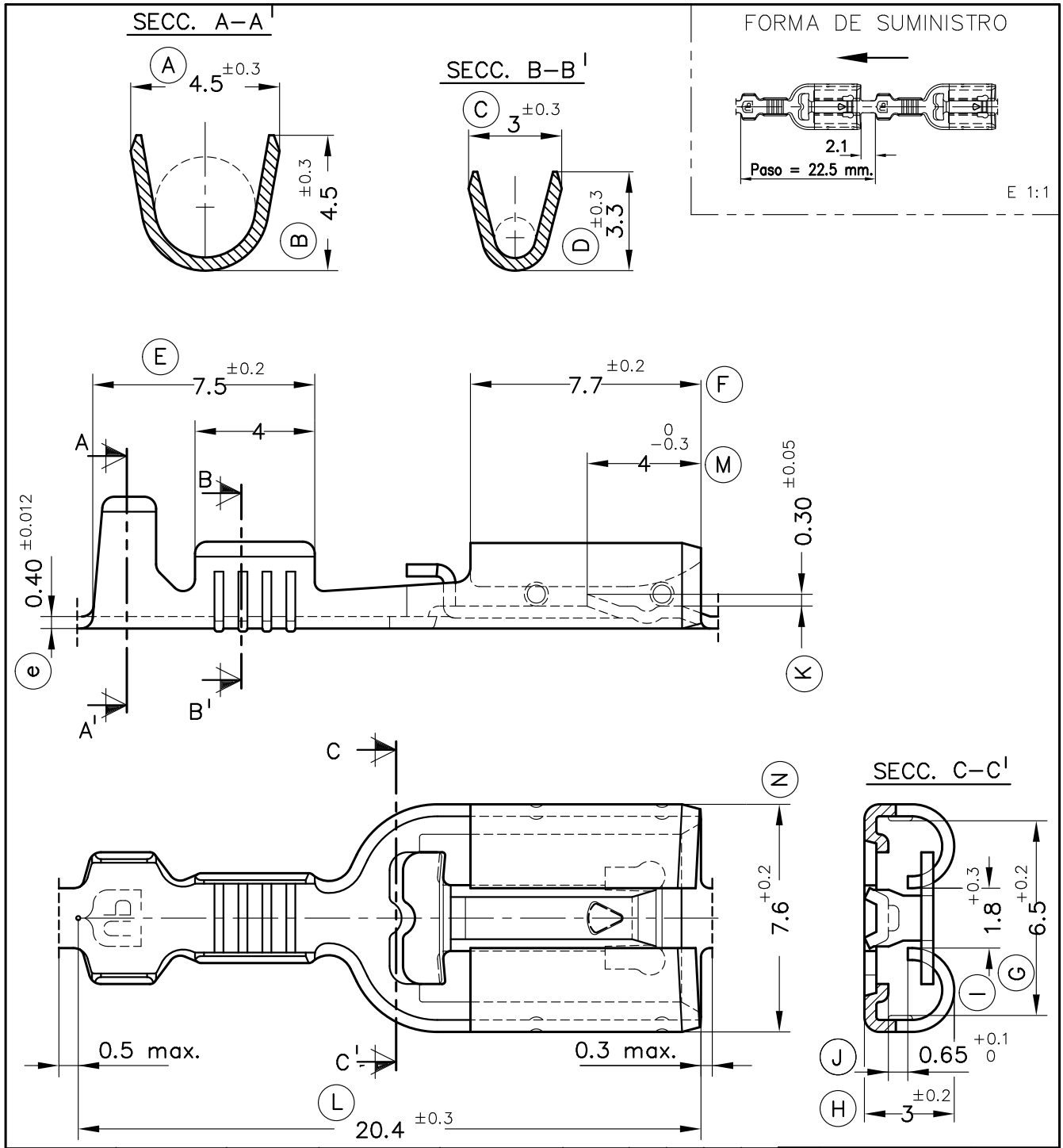

Referencias	Acabados	Material	Sección Conductor	ø Aislante	Para Macho	A	B	C	D	Rev.	Modificación	Fecha
4730.32	Estañado	Bronce CuSn6	0.5÷1mm.²	1.8÷2.5mm.	6.3x0.8							
4730.31	Pre-Estañado											
4730.30	Natural											
4730.04	Niquelado	Latón CuZn30								03	Forma/ Tope	18/10/13
4730.02	Estañado									02	Añadir 4730.04	17/04/00
4730.01	Pre-Estañado									01	Cota I	03/04/97
4730.00	Natural									00	1° Edición	08/07/96

ESCUBEDO
Especialitats Elèctriques Escubedo S.A.

TERMINAL HEMBRA Serie 6.3 –SEGURIDAD– (DESCONEXIÓN MANUAL)

DIBUJADO	Gemma	08/07/96
CONTROL	F.Adamuz	08/07/96
ESCALA	5/1	

NORMAS MATERIALES	NORMAS DIMENSIONALES	TOLERANCIAS GENERALES
EN1654	Especiales	±0.2 ±2°

FORMATO	A4v
NOMBRE	PT4730 "C"
REF.	4730.xx