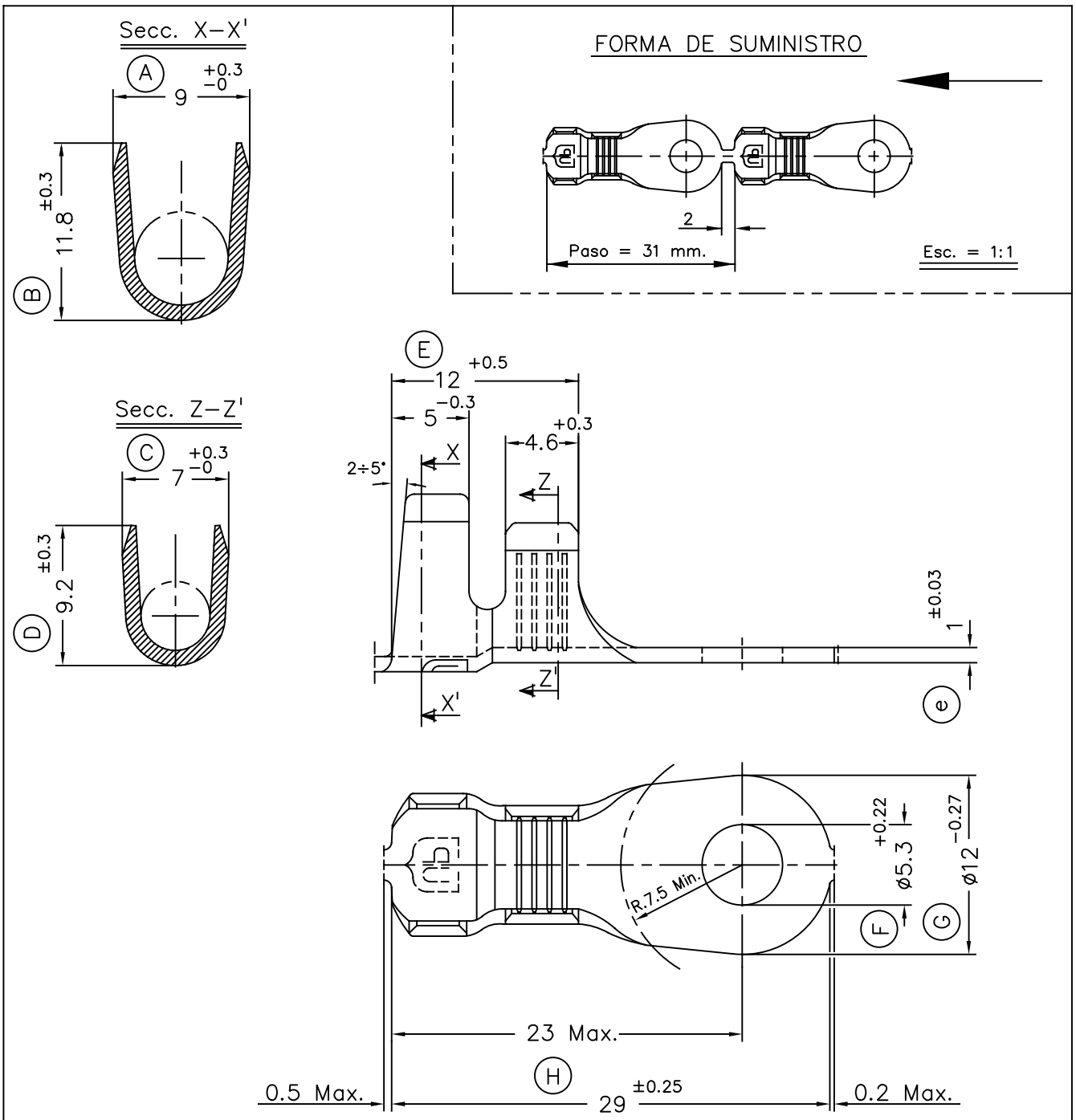

Referencias	Acabados	Material	Sección Conductor	ø Aislante		A	B	C	D	Rev.	Modificación	Fecha
3334.32	Estañado	Bronce CuSn6	6÷10mm.²	4.6÷7.7mm.								
3334.30	Natural									02	Actualizar tolerancia cota E (DY)	20/05/24
3334.02	Estañado	Latón CuZn37								01	CuZn37	26/04/96
3334.00	Natural									00	1ª Edición	10/10/94

ESCUBEDO
Especialitats Elèctriques Escubedo S.A.

TERMINAL PARA TORNILLO ø12 A5–10

Terminales UP Electricos

DIBUJADO	Gemma	10/10/94				FORMATO	A4v
CONTROL	F.Adamuz	10/10/94	NORMAS MATERIALES	NORMAS DIMENSIONALES	TOLERANCIAS GENERALES	NOMBRE	PT3334 "C"
ESCALA	2.5/1		DIN17670	Especiales	±0.2 ±2°	REF.	3334.xx