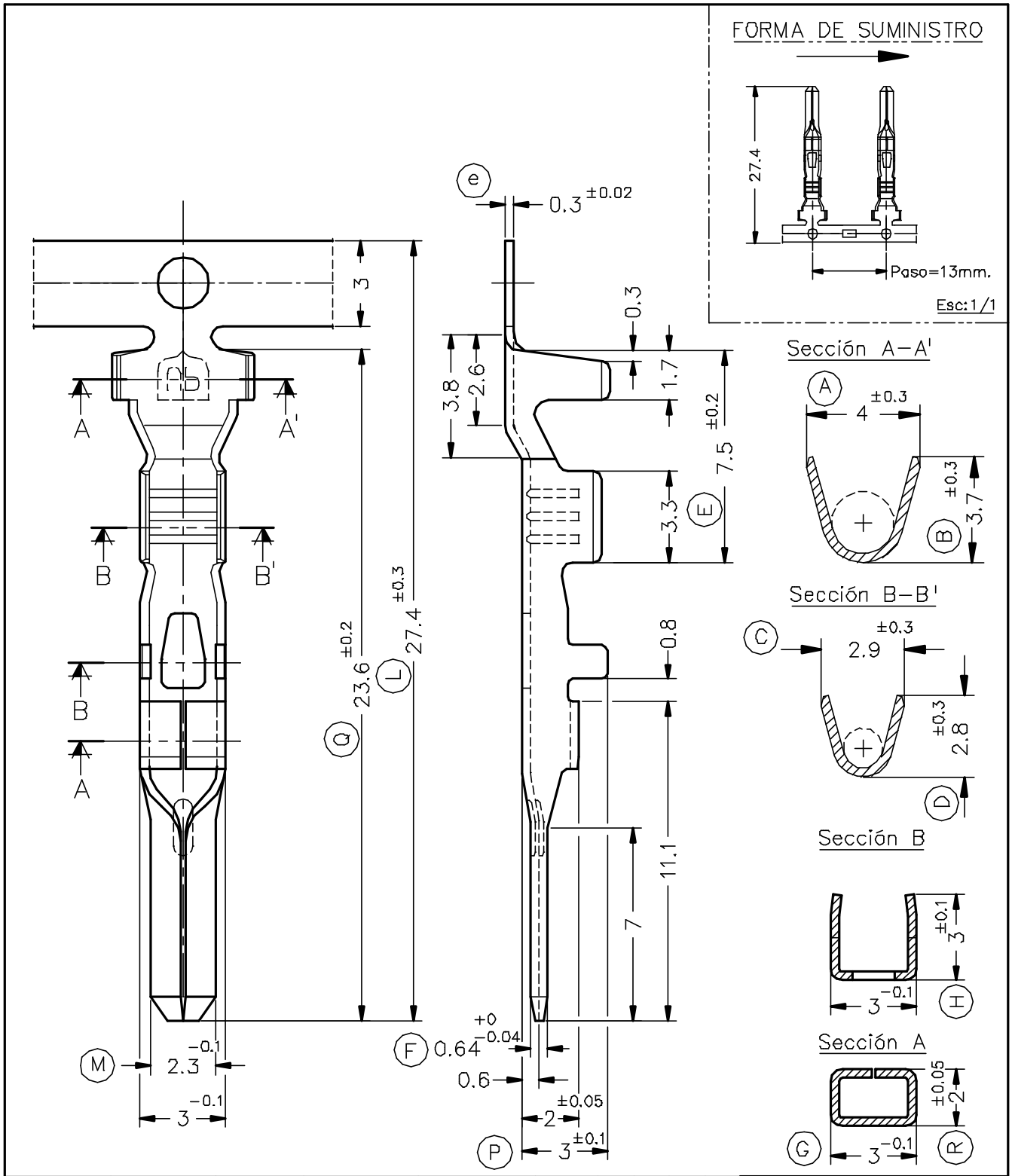

Referencias	Acabados	Material	Sección Conductor	ø Aislante	Espesor Lengüeta	A	B	C	D	Rev.	Modificación	Fecha
6454.31	Pre-Estañado	Bronce CuSn6	0.5÷1mm²	1.8÷2.5mm.	2.3x0.65							
6454.01	Pre-Estañado	Latón CuZn30								00	1ª Edición	10/05/00

ESCUBEDO
Especialitats Elèctriques Escubedo S.A.

TERMINAL MACHO Serie 2.3

Terminales UP Electricos

DIBUJADO	Gemma	10/05/00
CONTROL	F.Adamuz	10/05/00
ESCALA	5/1	

NORMAS MATERIALES	NORMAS DIMENSIONALES	TOLERANCIAS GENERALES
DIN17670	Especiales	±0.2 ±2°

FORMATO	A4v
NOMBRE	PT6454 "C"
REF.	6454.xx