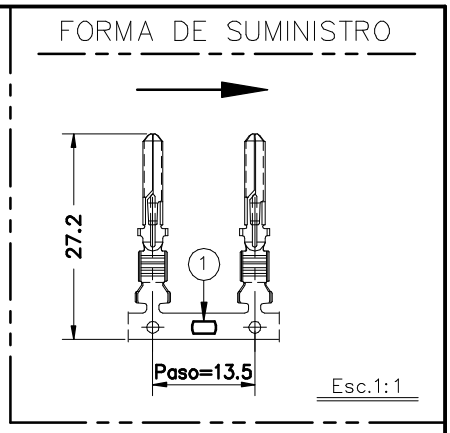

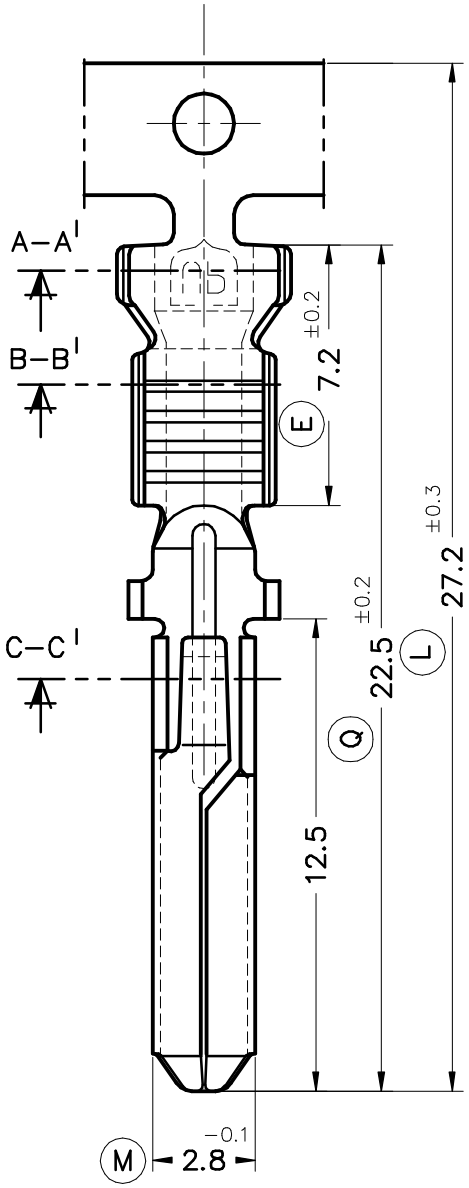

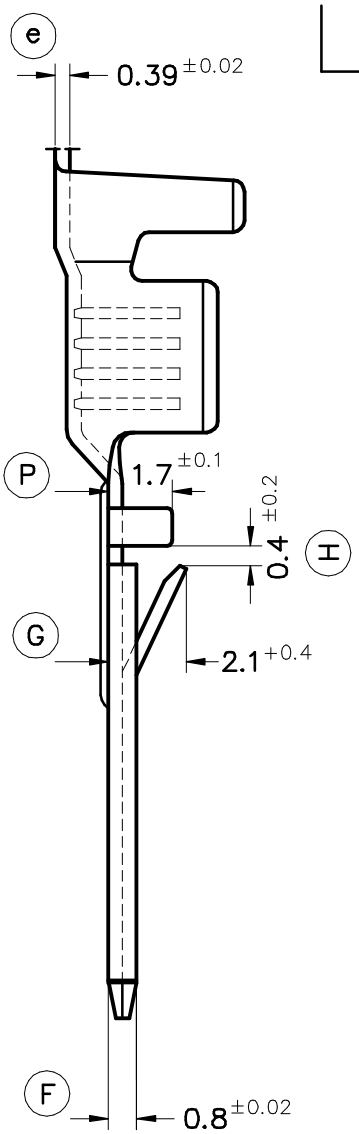

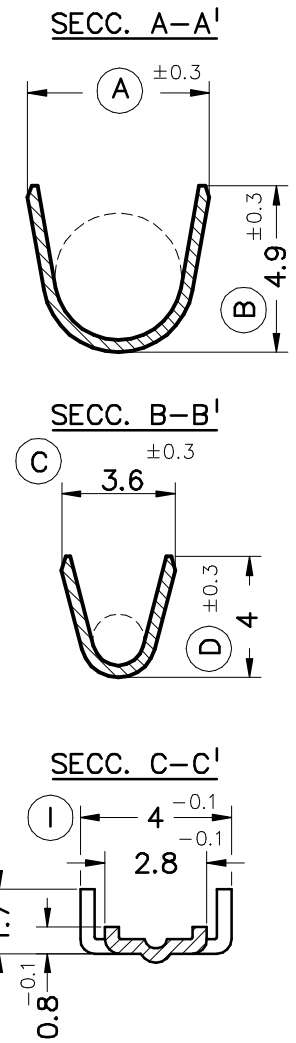

6408.31	Pre-Estañado	Bronce* CuSn6	1÷2.5mm.²	1.8÷2.9mm.	2.8x0.8	4.7						
6408.30	Natural									02	(1) vent.unión	24/01/06
6408.01	Pre-Estañado	Latón* CuZn30				5				01	Cambio aleación	20/07/04
6408.00	Natural									00	1ª Edición	10/10/94
Referencias	Acabados	Material	Sección Conductor	ø Aislante	Espesor Lengüeta	A	B	C	D	Rev.	Modificación	Fecha

ESCUBEDO
Especialitats Elèctriques Escubedo S.A.

TERMINAL MACHO DE 2.8 x 0.80

Terminales UP Electricos

DIBUJADO	Gemma	10/10/94			FORMATO	A4v
CONTROL	F.Adamuz	10/10/94	NORMAS MATERIALES	NORMAS DIMENSIONALES	NOMBRE	PT6408 "c"
ESCALA	5/1		EN1654 *	Especiales	REF.	6408.xx
				TOLERANCIAS GENERALES ±0.2 ±2°		