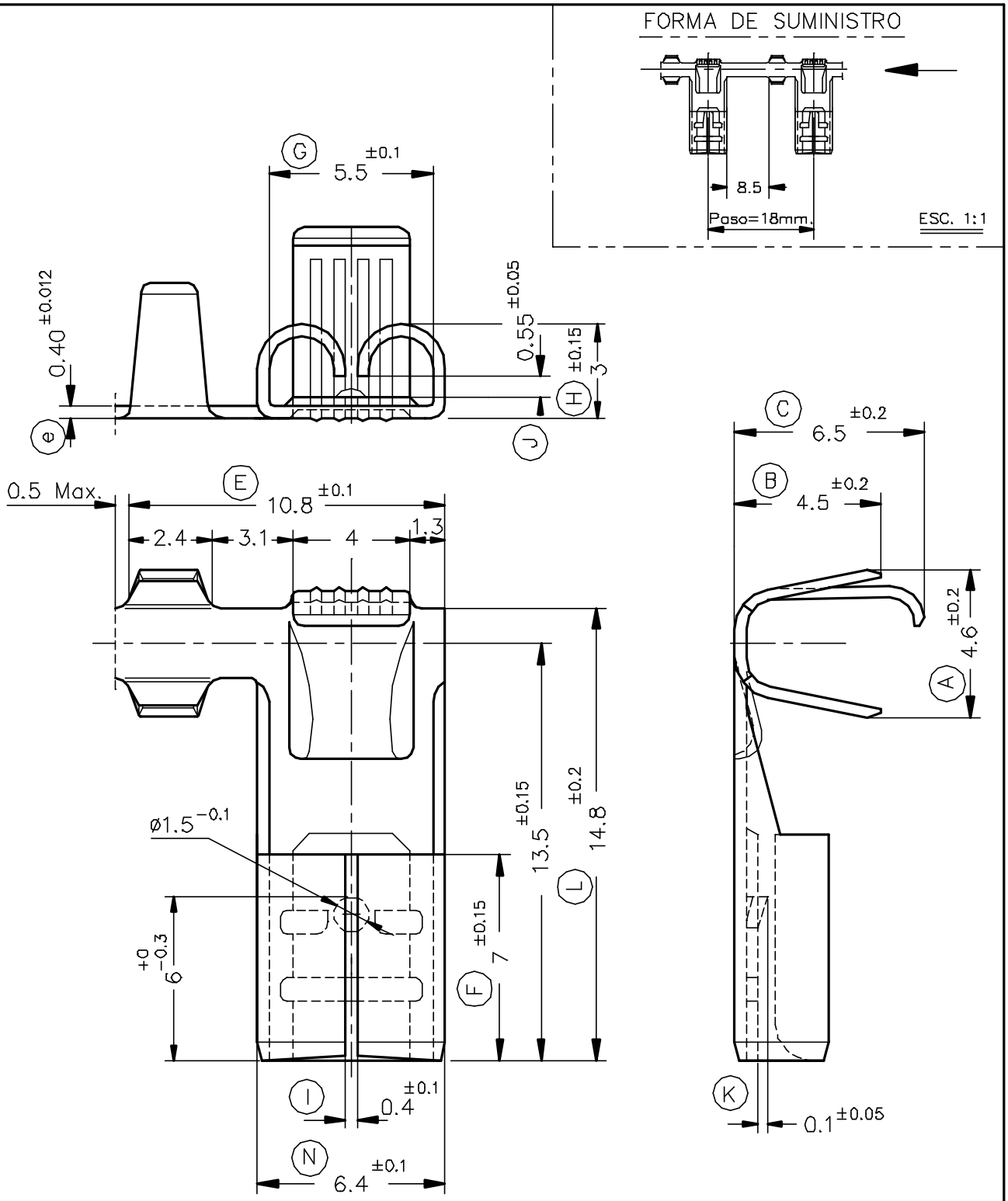

Referencias	Acabados	Material	Sección Conductor	ø Aislante	Para Macho	A	B	C	D
5476.32	Estañado	Bronce CuSn6	0.5÷1.5mm.²	2÷3.3mm.	5x0.8				
5476.30	Natural								
5476.02	Estañado	Latón CuZn30							
5476.00	Natural								

Rev.	Modificación	Fecha
01	Revisión cotas	16/07/02
00	1ª Edición	10/10/94

ESCUBEDO
Especialitats Elèctriques Escubedo S.A.

TERMINAL BANDERA HEMBRA Serie 5

Terminales UP Electricos

DIBUJADO	Gemma	10/10/94
CONTROL	F.Adamuz	10/10/94
ESCALA	5/1	

NORMAS MATERIALES	NORMAS DIMENSIONALES	TOLERANCIAS GENERALES
DIN17670	Especiales	±0.2 ±2°

FORMATO	A4v
NOMBRE	PT5476
REF.	5476.xx