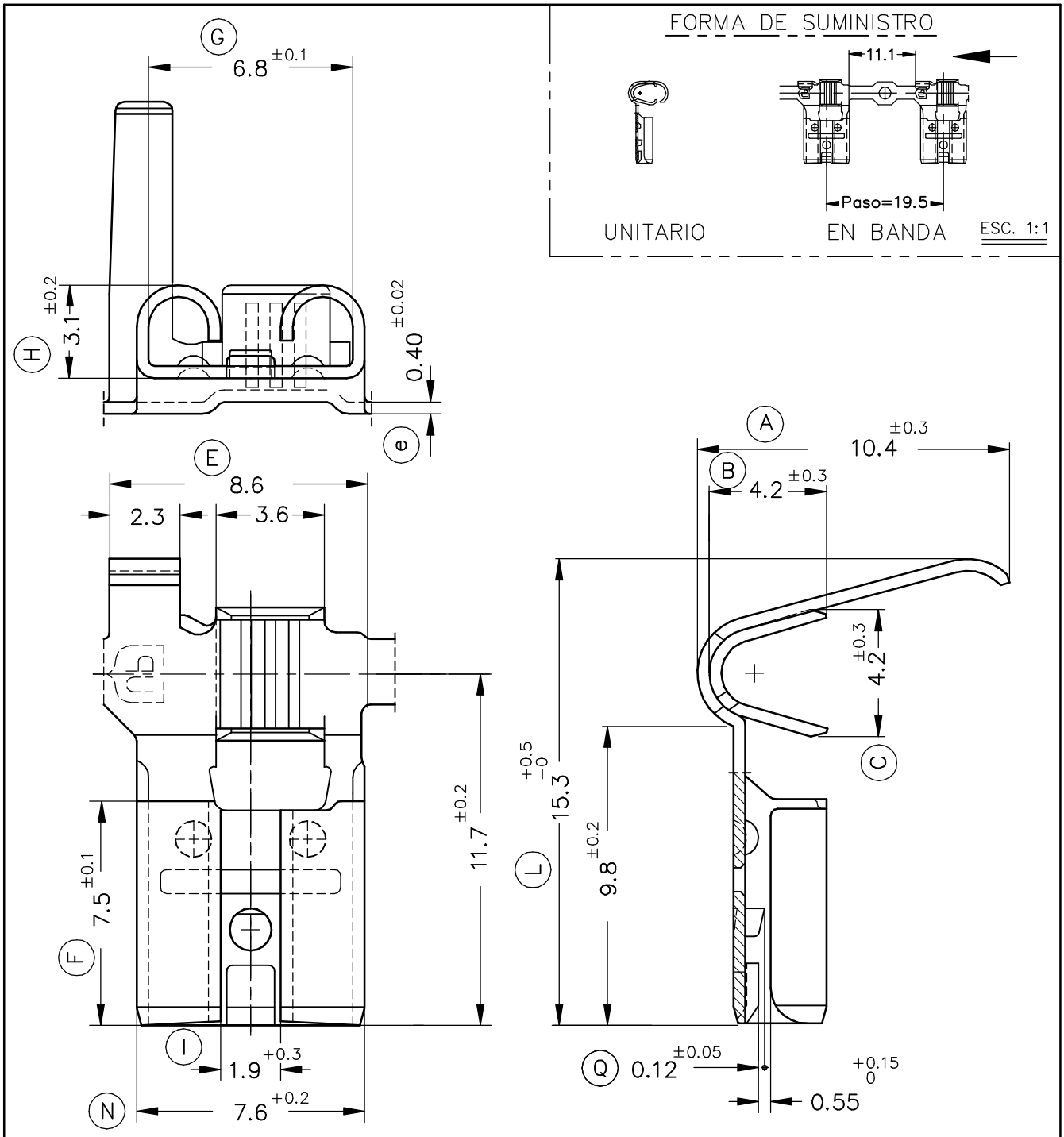

Referencias	Acabados	Material	Sección Conductor	ø Aislante	Para Macho	A	B	C	D	Rev.	Modificación	Fecha
5430.32	Estañado	Bronce* CuSn6	1÷2.5mm.²	2.7÷3.8mm.	6.3x0.8							
5430.31	Pre-Estañado											
5430.30	Natural											
5430.24	Pre-Niq.	Acero								03	Actualiz. cotas	18/07/07
5430.02	Estañado	Latón* CuZn30								02	Forma suministro	06/10/03
5430.01	Pre-Estañado									01	Cota B(de3.9a4.2)	10/04/01
5430.00	Natural									00	1ª Edición	09/07/98

ESCUBEDO
Especialitats Elèctriques Escubedo S.A.

Terminal Bandera Hembra Serie 6.3

Terminales UP Electricos

DIBUJADO	Gemma	09/07/98		FORMATO	A4v
CONTROL	F.Adamuz	09/07/98	NORMAS MATERIALES	NORMAS DIMENSIONALES	TOLERANCIAS GENERALES
ESCALA	5/1		EN1654*	Especiales	±0.2 ±2°
				NOMBRE	PT5430 "c"
				REF.	5430.xx