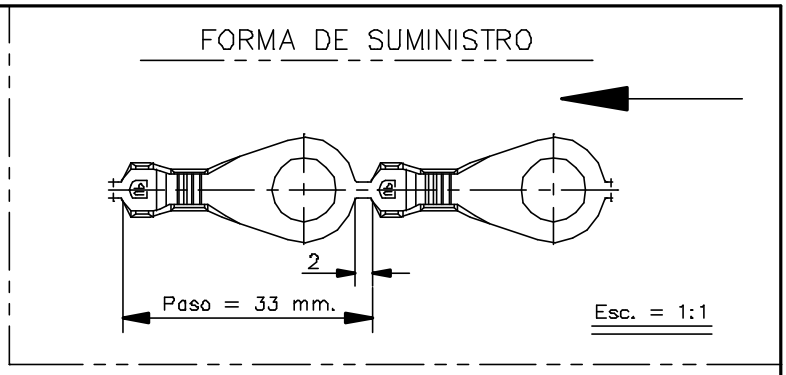

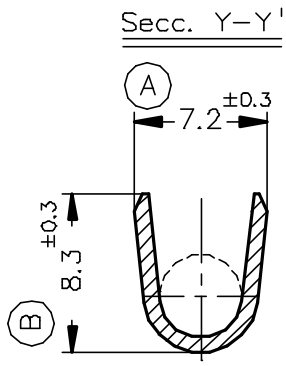

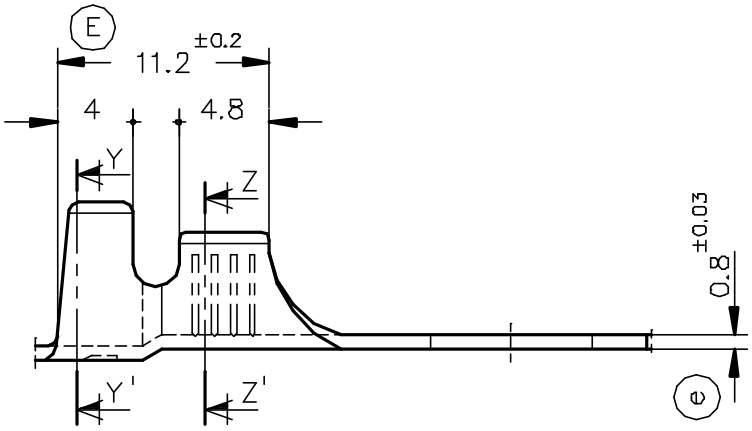

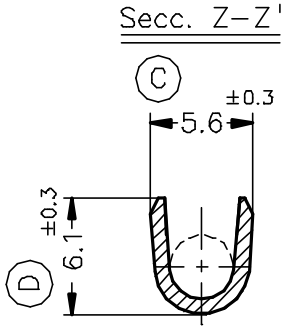

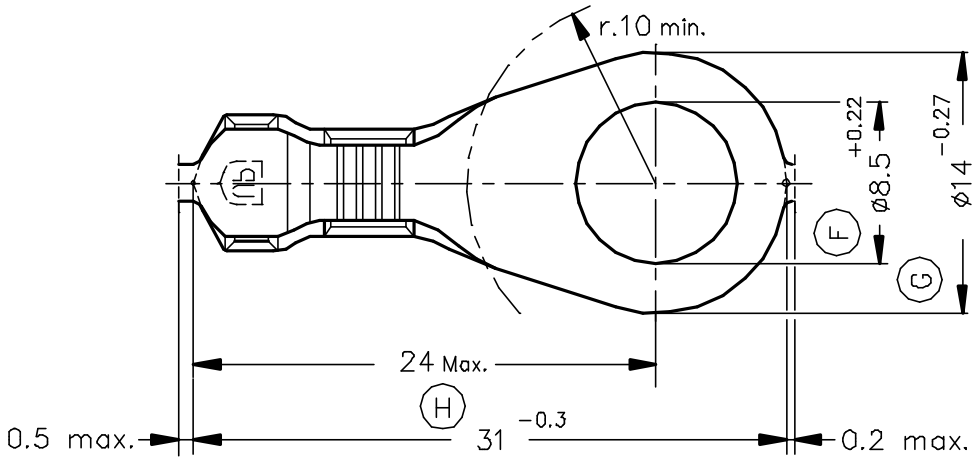

Referencias	Acabados	Material	Sección Conductor	ø Aislante		A	B	C	D	Rev.	Modificación	Fecha
3562.32	Estañado	Bronce CuSn6	2.5÷6mm²	3.8÷5mm.								
3562.30	Natural											
*3562.02	Estañado	Latón CuZn30										
*3562.00	Natural									00	1ª Edición	12/09/94

ESCUBEDO
Especialitats Elèctriques Escubedo S.A.

TERMINAL PARA TORNILLO ø14 A8–6

Terminales UP Electricos

DIBUJADO	Gemma	12/09/94				FORMATO	A4v
CONTROL	F.Adamuz	12/09/94	NORMAS MATERIALES	NORMAS DIMENSIONALES	TOLERANCIAS GENERALES	NOMBRE	PT3562 "C"
ESCALA	2.5/1		DIN17670	*Din 46225	±0.2 ±2°	REF.	3562.xx