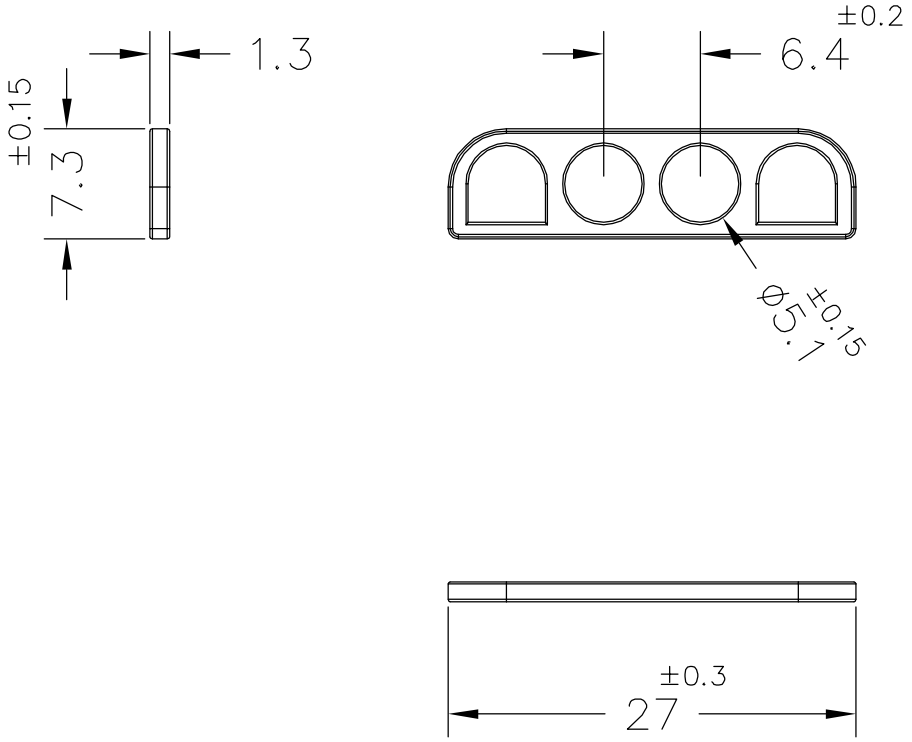


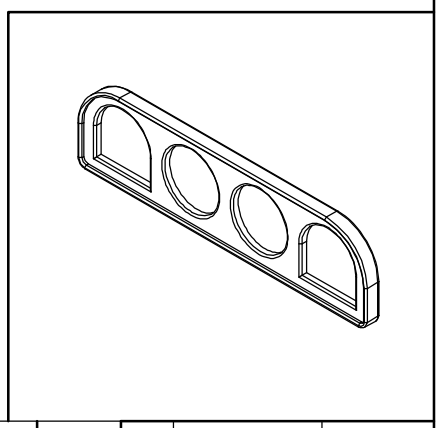

| Referencia | Vías | Color | A | B | C | D | E | F | G | H | J | | Rev. | Modificación | Fecha |
|---|---|---|---|---|---|---|---|---|---|---|---|---|---|---|---|
| 2000904 | 4 | Negro | – | | | | | | | | | | 00 | 1ª Edición | 07/04/10 |

ESCUBEDO
Especialitats Elèctriques Escubedo S.A.

– Juntas Seal –
Serie UP – LOK
Interface 4 vías

Terminales UP Electricos

| | | | | |
|---|---|---|---|---|
| DIBUJADO | V.Roura | 07/04/10 | FORMATO | A4v |
| CONTROL | F.Adamuz | 07/04/10 | NOMBRE | Seal |
| ESCALA | 2/1 | | REF. | UP–LOK Seal |

MATERIAL
TPE UL94 V0 GWT850

TOLERANCIAS GENERALES
±0.25